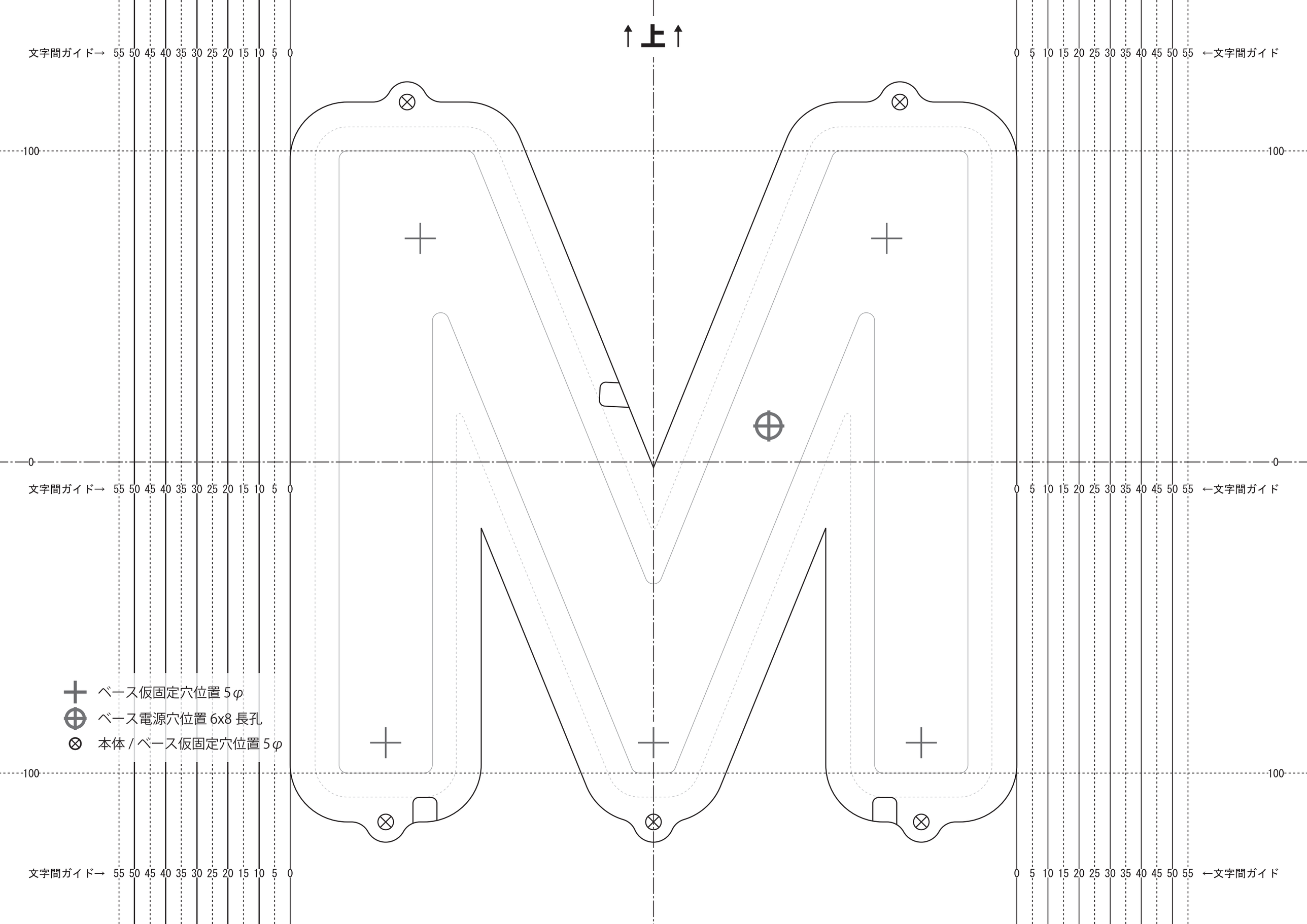
上
文字間ガイド→ 55 50 45 40 35 30 25 20 15 10 5 0
0 5 10 15 20 25 30 35 40 45 50 55 ←文字間ガイド
100
0
ベース仮固定穴位置 5φ
ベース電源穴位置 6x8 長孔
本体 / ベース仮固定穴位置 5φ